„Projekt remontu ogrodzenia wraz zwymianą bram Małopolskiego Ośrodka Doradztwa rolniczego w Karniowicach przy ul. Osiedlowej 9 w Karniowicach. dz. 109/176, ob. Karniowice, gm. Zabierzów”

# PROJEKT BUDOWLANO-WYKONAWCZY

**INWESTOR**

Małopolski Ośrodek Doradztwa Rolniczego
ul. Osiedlowa 9
32-082 Karniowice

**JEDNOSTKA PROJEKTOWA**

Andrzej Libera
ul. Rzeczna 7
25-039 Kielce

**PROJEKTANT**

arch. Andrzej Libera
Upr. numer: W/26/2015

| STADIUM | DATA |
|---|---|
| PROJEKT BUDOWLANO WYKONAWCZY | MARZEC 2021 |

„Projekt remontu ogrodzenia wraz zwymianą bram Małopolskiego Ośrodka Doradztwa rolniczego w Karniowicach przy ul. Osiedlowej 9 w Karniowicach. dz. 109/176, ob. Karniowice, gm. Zabierzów”

# KARTA TYTUŁOWA

| | |
|---|---|
| **ADRES** | **ul. Osiedlowa 9**<br>**32-082 Karniowice** |
| **JEDNOSTKA EWIDENCYJNA,**<br>**NAZWA I NR OBRĘBU, NR DZIAŁEK** | **gm.Zabierzów**<br>**ob. Karniowice/ dz. 109/176** |
| **INWESTOR** | **Małopolski Ośrodek Doradztwa Rolniczego**<br>**ul. Osiedlowa 9**<br>**32-082 Karniowice** |

| STADIUM | DATA |
|---|---|
| PROJEKT BUDOWLANO WYKONAWCZY | MARZEC 2021 |

„Projekt remontu ogrodzenia wraz zwymianą bram Małopolskiego Ośrodka Doradztwa rolniczego w Karniowicach przy ul. Osiedlowej 9 w Karniowicach. dz. 109/176, ob. Karniowice, gm. Zabierzów”

# SPIS ZAWARTOŚCI


1. Karta tytułowa

2. Projekt Architektoniczno-Budowlany
    a. Część opisowa
    b. Część rysunkowa

3. Projekt Instalacji Elektrycznych
    a. Część opisowa
    b. Część rysunkowa

4. Informacja Bioz
5. Wytyczenie geodezyjne ogrodzenia
6. Specyfikacja Techniczna Wykonania i Obioru Robót Budowlanych


| STADIUM | DATA |
|---|---|
| PROJEKT BUDOWLANO WYKONAWCZY | MARZEC 2021 |

„Projekt remontu ogrodzenia wraz zwymianą bram Małopolskiego Ośrodka Doradztwa rolniczego w Karniowicach przy ul. Osiedlowej 9 w Karniowicach. dz. 109/176, ob. Karniowice, gm. Zabierzów”

# PROJEKT ARCHITEKTONICZNO BUDOWLANY

| | |
|---|---|
| **ADRES** | **ul. Osiedlowa 9**<br>**32-082 Karniowice** |
| **JEDNOSTKA EWIDENCYJNA,**<br>**NAZWA I NR OBRĘBU, NR DZIAŁEK** | **gm.Zabierzów**<br>**ob. Karniowice/ dz. 109/176** |
| **INWESTOR** | **Małopolski Ośrodek Doradztwa Rolniczego**<br>**ul. Osiedlowa 9**<br>**32-082 Karniowice** |
| **PROJEKTANT** | **arch. Andrzej Libera**<br>Upr. numer: W/26/2015 |

| STADIUM | DATA |
|---|---|
| PROJEKT BUDOWLANO WYKONAWCZY | MARZEC 2021 |

IZBA ARCHITEKTÓW
RZECZYPOSPOLITEJ POLSKIEJ

KRAJOWA RADA IZBY ARCHITEKTÓW RP

L.dz. 643/KRIA/2015
Sygnatura akt (numer sprawy): KRIA/W/09/2015

Warszawa, dnia 16 grudnia 2015 r.

# DECYZJA nr W/26/2015

Na podstawie art. 33a ust. 10 Ustawy o samorządach zawodowych architektów oraz inżynierów budownictwa z dnia 15 grudnia 2000 r. (tj. Dz. U. z 2014 r. poz. 1946 z późn. zm.) oraz art.104 i 107 § 1 i 4 ustawy z dnia 14 czerwca 1960 r. Kodeks postępowania administracyjnego (tj. Dz. U. z 2013 r. poz. 267 z późn. zm.) w związku z art. 11 ust. 1 ww. ustawy o samorządach zawodowych

**Krajowa Rada Izby Architektów RP**

**uznaje kwalifikacje do wykonywania zawodu architekta**

w zakresie odpowiadającym uprawnieniom budowlanym w specjalności architektonicznej do projektowania bez ograniczeń w rozumieniu polskiego prawa budowlanego

**Pana Architecte Andrzeja Huberta Libery**

Decyzja niniejsza jako uwzględniająca w całości żądanie strony nie wymaga uzasadnienia.

Gruda Ryszard
Prezes KR IARP

Żak Sławomir
Wiceprezes KR IARP

Gadomski Piotr
Wiceprezes KR IARP

Horodyski Leszek
Skarbnik KR IARP

Ozimek Krzysztof
Sekretarz KR IARP

00-193 Warszawa, ul. Stawki 2A Tel.: +48 22 827 85 14, Tel./Fax +48 22 827 62 42
NIP: 525-22-28-219 Regon 017466395 Konto: PKO BP SA X O/W-wa Nr 10 1020 1013 0000 0102 0003 2359

Andrzejewski Piotr _____
Członek KR IARP

Czarakcziew Borysław _____
Członek KR IARP

Franta Piotr _____
Członek KR IARP

Gęsiak Wojciech _____
Członek KR IARP

IZBA ARCHITEKTÓW RZECZYPOSPOLITEJ POLSKIEJ

Pouczenie:
Od decyzji niniejszej przysługuje wnioskodawcy wniosek o ponowne rozpoznanie sprawy przez Krajową Radę Izby Architektów, w terminie 14 dni od dnia doręczenia niniejszej decyzji.

Otrzymują:
1. Strona (wnioskodawca): Andrzej Hubert Libera, ul. Rzeczna 7, 25-408 Kielce;
2. Gdy decyzja stanie się ostateczna, otrzymują ponadto:
   a) Główny Inspektor Nadzoru Budowlanego - w celu wpisania do centralnego rejestru osób posiadających uprawnienia budowlane,
   b) Małopolska Okręgowa Rada Izby Architektów RP– jako wskazana przez wnioskodawcę – w celu wpisania na listę członków Izby.
3. a/a.

IZBA ARCHITEKTÓW
RZECZYPOSPOLITEJ POLSKIEJ

Świętokrzyska Okręgowa Rada Izby Architektów RP

# ZAŚWIADCZENIE - ORYGINAŁ

**(wypis z listy architektów)**

Świętokrzyska Okręgowa Rada Izby Architektów RP zaświadcza, że:

**arch. Andrzej Hubert Libera**

posiadający kwalifikacje zawodowe do pełnienia samodzielnych funkcji technicznych w budownictwie w specjalności architektonicznej i w zakresie posiadanych uprawnień nr **W/26/2015**,
jest wpisany na listę członków Świętokrzyskiej Okręgowej Izby Architektów RP
pod numerem: **SW-0304.**

Członek czynny od: 28-06-2019 r.

Data i miejsce wygenerowania zaświadczenia: 15-04-2021 r. Kielce.

Zaświadczenie jest ważne do dnia: **30-11-2021 r.**

Podpisano elektronicznie w systemie informatycznym Izby Architektów RP przez:
Alicja Bojarowicz, Sekretarz Okręgowej Rady Izby Architektów RP.

Nr weryfikacyjny zaświadczenia:

## SW-0304-B1B5-2616-Y9AD-1B3E

---

Dane zawarte w niniejszym zaświadczeniu można sprawdzić podając nr weryfikacyjny zaświadczenia w publicznym serwisie internetowym Izby Architektów: www.izbaarchitektow.pl lub kontaktując się bezpośrednio z właściwą Okręgowa Izbą Architektów RP.

Andrzej Libera
(imię i nazwisko)
W/26/2015
(nr uprawnień)
SW-0304
(nr członkowski izby zawodowej)

Kraków 15.04.2021

# Oświadczenie

autora projektu budowlanego

Zgodnie z art.20 ust.4 Ustawy z dnia 7 lipca 1994 r. Prawo budowlane (tekst jednolity: Dz. U. z 2017 r., poz. 1332 ze zm.) niniejszym oświadczam, że projekt budowlany:

„Projekt remontu ogrodzenia wraz z wymianą bram Małopolskiego Ośrodka Doradztwa Rolniczegow Karniowicach przy ul. Osiedlowej 9 w Karniowicach dz.19/176, ob. Karniowice gm. Zabierzów”

sporządzony w dniu:
15.04.2021

dla:

Małopolski Ośrodek Doradztwa Rolniczego w Karniowicach
ul. Osiedlowa 9
32-082 Karniowice

został wykonany zgodnie z obowiązującymi przepisami oraz zasadami wiedzy technicznej.

arch. Andrzej Libera

# OPIS TECHNICZNY

## 1. Zakres opracowania

Zakres opracowania obejmuje:
- opracowanie dokumentacji technicznej kompleksowego remontu ogrodzenia Małopolskiego Ośrodka Doradztwa Rolniczego w Karniowicach, wraz z wymianą bram wjazdowych przy ul. Osiedlowej 9 w Karniowicach, gm. Zabierzów.

## 2. Opis ogólny stanu istniejącego

Małopolski Ośrodek Doradztwa Rolniczego w Karniowicach jest w całości ogrodzony ogrodzeniem metalowym złożonym z paneli z kątowników stalowych wypełnionych siatką mocowanych do słupków nośnych.
Od strony wschodniej w sąsiedztwie schodów ogólnie dostępnych do ogrodzenia jest dospowany pochwyt stalowy. Główne wejście do budynku jest dostępne bezpośrednio z chodnika ogólnie dostępnego. Wjazd na teren ośrodka jest zapeniony poprzez czery bramy: od strony południowej główną bramę przesuwną oraz bramę rowieralną. Od strony wschodniej poprzez bramę przesuwną pozwalającą na dostęp na parking, oraz bramę rozwieralną umożliwiającą dojazd do garażu.
Stan istniejącego ogrodzenia i bram jest zadawalający:
- widoczne są uszkodzenia mechaniczne ( wygięte siatki w sąsiedztwie miejsc parkingowych), - uszkodzenia powłok malarskich
- ślady rdzy
Bramy nie posiadają kontroli dostępu czy możliwości zdalnego otwierania. Brak dostępu instalacji elektrycznej i teletechnicznej w pobliżu bram.

## 3. Stan docelowy.

Zakres prac remontowych obejmuje:
- wykonanie nowego ogrodzenia całego terenu Małopolskiego Ośrodka Doradztwa Rolniczego
- montaż bram i furtek sterowanych z recepcji budynku
- montaż szlabanu przy wjeździe na parking w północnej części działki
- realizacja kontroli dostępu przy każdej bramie i szlabanie w postaci wideodomofonu
- realizacja nowego pochwytu przy zewnętrznych schodach ogólno dostępnych
- realizacja dodatkowej furtki od strony wschodniej umożliwiającej bezpośredni dostęp z chodnika ogólniedostępnego

## 4. Ochrona przeciwpożarowa.

Prace remontowo budowlane nie zmieniają istniejących warunków ochrony przeciwpożarowej.

## 5. Opis robót rozbiórkowych, budowlanych i wykończeniowych :

**Prace rozbiórkowe:**

- Demontaż istniejących bram
- Demontaż isteniejącego ogrodzenia
- Usunięcie elementów posadowienia ogrodzenia (fundamenty pod słupkami ogrodzenia)
- Demontaż nawierzchni w lini bram i furtek w celu przeprowadzenia instalacji elektrycznych
- Wykonanie wykopu pod podmórówki i funtamenty ogrodzenia i bram
- Rozbiórka sufitu podwieszonego w pomieszczeniu recepcji

**Prace budowlane:**

- Wykonanie fundamentów pod projektowane bramy zgodnie z wytycznymi producenta
- Wykonanie fundamentów i podmurówki pod ogrodzenia
- Wykonanie wykopu technicznego wzdłuż ogrodzenia pod instalacje silno i słaboprądową
- Montaż ogrodzeń
- Montaż bram i furtek
- Montaż domofonów
- Wykonanie wewnętrznych instalacji elektrycznych w zakresie zasilania, sterowania i kontroli dostępu.

**Ściany i sufit wewnątrz pomieszczenia:**

- Uzupełnienie tynków wewnętrznych i zewnętrznych
- Wykonanie powłok malarskich
- Ponowny montaż elementów sufitu podwieszonego w pomieszczeniu recepcji.

**6. Opis robót instalacji elektrycznych.**

Projekt remontu obejmuje instalację:
- silno i słaboprądową w zakresie zasilania i sterowania bram oraz kontroli dostąpu.
Szczegółowy opis znajduje się w projekcie instalacji elektrycznych.

Wideodomofon przy każdej z montowanych bram i szlabanie:

- przewodowy
- kolorowa kamera z doświetleniem diodami led
- umożliwiający dwustronną komunikację głosową i jednostronną komunikację wizyjną
- obudowa ze stali nierdzewnej lub aluminiowa odporna na działania atmosferyczne.
- centralny panel sterujący z monitorem umożliwiający sterowanie wszystkich 3 bram i szlabanu z pomieszczenia recepcji

- **Brama B1- brama przesuwna samonośna**
    - Brama przesuwna o szerokości przejazdu 650 cm i wysokości 160cm
    - Brama o konstrukcji samonośnej
    - Skrzydło osadzone na szynie jezdniej poruszającej się po wózkach jezdnych

- Wypełnienie z paneli ogrodzeniowych – 2d z drutu 2x6mm ( w poziomie) i 5mm w pionie, oczko 20x5cm, ocynkowanych ogniowo, malowane proszkowo Ral 7016
- Kolor RAL 7016
- Lampa sygnalizacyjna
- Fotokomórki
- wyposażenie dodoatkowe pilot do bramy 5szt. ( do każdej bramy)

- **Brama B2 i B3 – bramy dwuskrzydłowe**

  - - konstrukcja bram wykonana z stalowych 80x40mm ocynkowanych ogniowo wykończenie poliestrowe w kolorze RAL 7016 – wersja matowa
  - słupki wykonane z profili stalowych zamkniętych 120x120 mm słupki należy wyposażyć w daszki lub kapsle z tworzywa sztucznego zabezpieczający górny otwór przed opadami atmosferycznymi
  - Wypełnienie z paneli ogrodzeniowych – 2d z drutu 2x6mm ( w poziomie) i 5mm w pionie, oczko 20x5cm, ocynkowanych ogniowo, malowane proszkowo Ral 7016
  - wyposażenie w rygiel bramy dwuskrzydłowej, klamkę, ograniczniki ruchu
  - ocynkowanej malowana proszkowo lub wykończona powleczeniem poliestrowym
  - napęd wewnętrzny
  - wyposażenie dodoatkowe pilot do bramy 5szt. ( do każdej bramy)

- **Furtka F1**

  - konstrukcja furtki wykonqnq z profili stalowych 60x40mm ocynkowanych ogniowo, malowane proszkowo
  - kolor RAL 7016 - wersja matowa
  - słupki wykonane z profili stalowych zamkniętych 80x80 mm
  - słupki należy wyposażyć w daszki lub kapsle z tworzywa sztucznego zabezpieczający górny otwór przed opadami atmosferycznymi
  - Wypełnienie z paneli ogrodzeniowych – 2d z drutu 2x6mm ( w poziomie) i 5mm w pionie, oczko 20x5cm, ocynkowanych ogniowo, malowane proszkowo Ral 7016
  - wyposażenie - rygiel, klamkę i szyld ze stali nierdzewnej
  - ogranicznik ruchu,
  - zamek z wkładką patentową

- **Panele ogrodzeniowe OZ1**

  - Słupki z profilu 60x40x1,5mm osadzone na fundamencie 30x30x80cm z betonu C20/25
  - Wypełnienie z paneli ogrodzeniowych – 2d z drutu 2x6mm ( w poziomie) i 5mm w pionie, oczko 20x5cm, ocynkowanych ogniowo, malowane proszkowo Ral 7016 wys. 140-180cm

- Opcja podmurówka systemowa

- **Panele ogrodzeniowe OZ2**

  - Słupki z profilu 60x40x1,5mm
  - Wypełnienie z paneli ogrodzeniowych – 2d z drutu 2x6mm ( w poziomie) i 5mm w pionie, oczko 20x5cm, ocynkowanych ogniowo, malowane proszkowo Ral 7016 wys. 180cm
  - Podmurówka murowana na fundamencie monolitycznym o głębokości min 100cm z betonu c20/25 zbrojone prętami fi12, strzemiona fi6

- **Szlaban S1 – szlaban kontroli dostępu pojazdów**

  - szerokość przejazdu 500cm
  - Szlaban automatyczny
  - Ramię aluminiowe zabezpieczone powłoką lakierowaną oraz wyposażona w taśmy, oraz podporę
  - Obudowa mechanizmu stalowa, zabezpieczeona antykorozyjnie
  - Mechanizm oparty na pompie hydraulicznej napędzanej silnikiem elektrycznym, sprężyny równoważacej
  - Możliwość odblokowania i ręcznego poruszania ramieniem
  - Dwa stanowiska z wideodomofonem, oraz panelem umożliwiającym otwieranie szlabanu przy pomocy karty magnetycznej
  - Wszystkie elementy szlabanu należy zabezpieczyć odbojami stalowymi
  - Wyposażenie w karty magnetyczne – 40szt.
  - panel z klawiaturą umożliwiający otwieranie szlabanu przy pomocy kodu

**8. Uwagi:**

- Prace należy wykonać zgodnie ze sztuką budowlaną
- Wszystkie zastosowane materiały muszą posiadać zgodne z prawem atesty i dopuszczenia;
- Nad robotami należy zagwarantować stały nadzór inwestorski kontrolujący;
- Przy realizacji robót przestrzegać przepisów BHP;
- Wszelkie zmiany i wykorzystanie projektu do innych celów niż inwestycja, której bezpośrednio dotyczy, wymaga zgody autorów;
- Wszelkie zmiany w stosunku do projektu należy uzgadaniac z projektantem, zmiany należy wprowadzać na etapie nadzoru autorskiego.

**Uwaga:**

Ze względu na funkcjonowanie budynku w pełnym zakresie podczas przeprowadzania inwestycji, prace budowalne należy zorgnizować w sposób najmniej kolidujący z

funkcjonowaniem obiektu.
Należy odpowiednio zabezpieczyć przestrzeń sąsiadującą z remontowanymi strefam, odgrodzić i zabezpieczyć wykopy.
Przy wykonywaniu prac wewnątrz budynku należy zabezpieczyć sąsiednie pomieszczenia i korytarze folią malarską.
Miejsca prowadzonych prac należy zabezpieczyć przed dostępem osób postronnych, odgrodzić i odpowiednio oznaczyć.
Jeśli okaże się to niezbędne prace należy podzielić na etapy.

**Spis rysunków**

| | | |
|---|---|---|
| • A-01 | Plan sytuacji – stan istniejący | 1/200 |
| • A-02 | Plan sytuacji – projekt | 1/200 |
| • AZ – 01 | Zestawienie – Brama przesuwna B1 | 1/50 |
| • AZ – 02 | Zestawienie – Bramy | 1/50 |
| • AZ – 03 | Zestawienie – Szlaban | 1/50 |
| • AZ – 04 | Zestawienie balustrad | 1/50 |
| • AZ – 05 | Zestawienie – ogrodzenia | 1/50 |
| • AZ – 06 | Ogrodzenia – rozwinięcie | 1/50 |

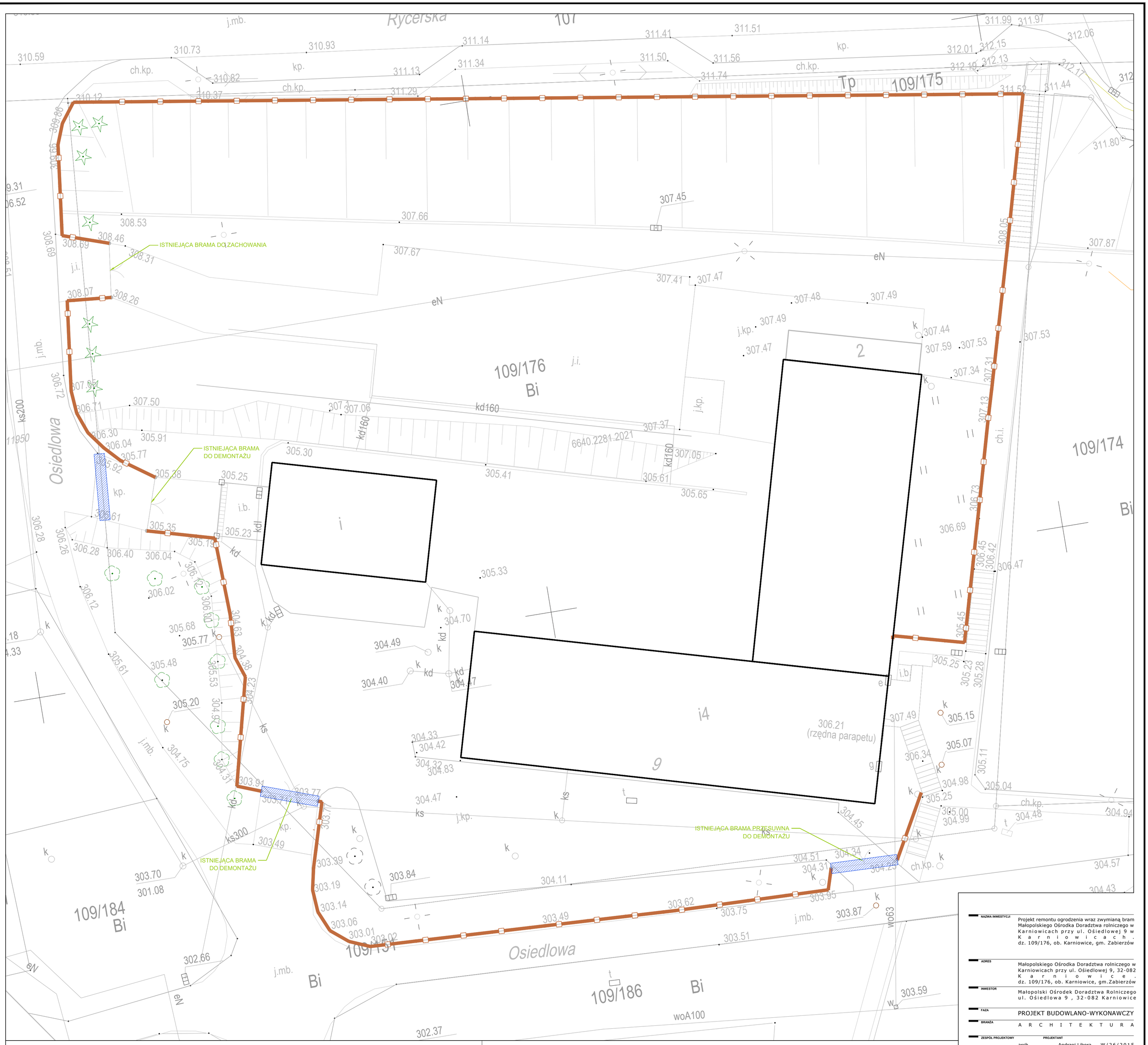


LEGENDA:

ISTNIEJĄCE OGRODZENIE DO ROZBIÓRKI

POWIERZCHNIA NAWIERZCHNI DO ROZBIÓRKI

| | |
|---|---|
| NAZWA INWESTYCJI | Projekt remontu ogrodzenia wraz zwymianą bram Małopolskiego Ośrodka Doradztwa rolniczego w Karniowicach przy ul. Ośiedlowej 9 w Karniowicach. dz. 109/176, ob. Karniowice, gm. Zabierzów |
| ADRES | Małopolskiego Ośrodka Doradztwa rolniczego w Karniowicach przy ul. Ośiedlowej 9, 32-082 Karniowice, dz. 109/176, ob. Karniowice, gm.Zabierzów |
| INWESTOR | Małopolski Ośrodek Doradztwa Rolniczego ul. Ośiedlowa 9 , 32-082 Karniowice |
| FAZA | PROJEKT BUDOWLANO-WYKONAWCZY |
| BRANŻA | ARCHITEKTURA |
| ZESPÓŁ PROJEKTOWY / PROJEKTANT | arch. Andrzej Libera W/26/2015 |
| NAZWA RYSUNKU | PLAN SYTUACYJNY - STAN ISTNIEJĄCY |
| SKALA | 1/200 |
| NAZWA RYSUNKU | A0 - 01 |
| REWIZJA | 0 |
| NR PROJEKTU | P_2021_01 |
| DATA | 03.2021 |

architectures
andrzej libera
Rzeczna 7 25-039 Kielce
534 865 359 nip:9591952405

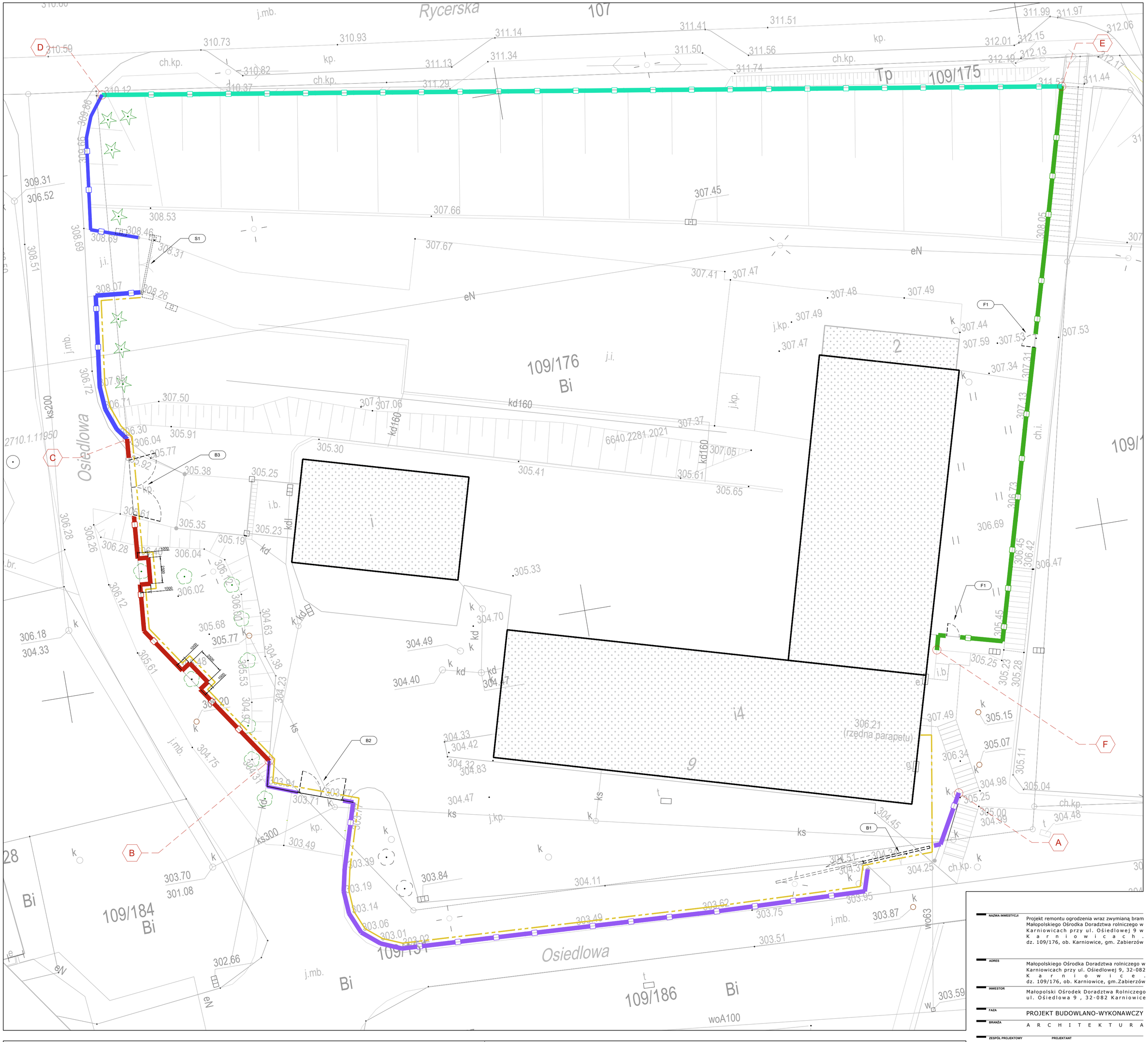


LEGENDA:

OGRODZENIE

- OGRODZENIE ODCINEK A–B
- OGRODZENIE ODCINEK B–C
- OGRODZENIE ODCINEK C–D
- OGRODZENIE ODCINEK D–E
- OGRODZENIE ODCINEK E–F
- TRASA INSTALACJI ZASILANIA, STEROWANIA, KONTROLI DOSTĘPU
- OBRZEŻE BETONOWE
- B1 LOKALIZACJA BRAM I FURTEK
- 1 PUNKTY LOKALIZACYJNE OGRODZENIA

NAZWA INWESTYCJI: Projekt remontu ogrodzenia wraz zwymianą bram Małopolskiego Ośrodka Doradztwa rolniczego w Karniowicach przy ul. Ośiedlowej 9 w K a r n i o w i c a c h . dz. 109/176, ob. Karniowice, gm. Zabierzów

ADRES: Małopolskiego Ośrodka Doradztwa rolniczego w Karniowicach przy ul. Ośiedlowej 9, 32-082 K a r n i o w i c e . dz. 109/176, ob. Karniowice, gm.Zabierzów

INWESTOR: Małopolski Ośrodek Doradztwa Rolniczego ul. Ośiedlowa 9 , 32-082 Karniowice

FAZA: PROJEKT BUDOWLANO-WYKONAWCZY

BRANŻA: A R C H I T E K T U R A

ZESPÓŁ PROJEKTOWY / PROJEKTANT: arch. Andrzej Libera W/26/2015

NAZWA RYSUNKU: PLAN SYTUACYJNY-STAN PROJEKTOWANY

| SKALA | NAZWA RYSUNKU | REWIZJA |
|---|---|---|
| 1/200 | A0 - 02 | 0 |

| NR PROJEKTU | DATA |
|---|---|
| P_2021_01 | 03.2021 |

a r c h i t e c t u r e s
a n d r z e j Rzeczna 7 534 865 359
l i b e r a 25-039 Kielce nip:9591952405

# ZESTAWIENIE BRAM

## BRAMA B1

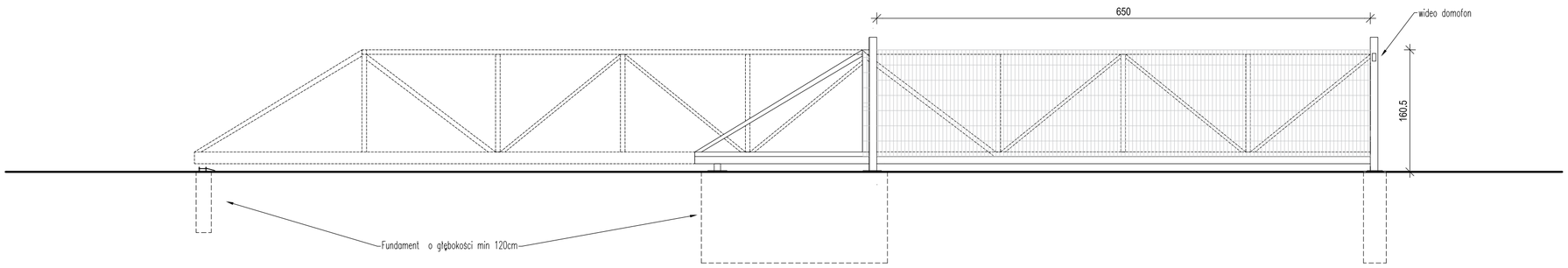




SZTUK: 1

- brama przesuwna o szerokości przejazdu 650 cm i wysokości 160cm
- brama o konstrukcji samonośnej
- skrzydło osadzone na szynie jezdniej poruszającej się po wózkach jezdnych
- wypełnienie panele ogrodzeniowej z drugu o gr. 5mm
- kolor RAL 7016
- lampa sygnalizacyjna
- fotokomórki

NAZWA INWESTYCJI: Projekt remontu ogrodzenia wraz zwymianą bram Małopolskiego Ośrodka Doradztwa rolniczego w Karniowicach przy ul. Osiedlowej 9 w Karniowicach. dz. 109/176, ob. Karniowice, gm. Zabierzów

ADRES: Małopolskiego Ośrodka Doradztwa rolniczego w Karniowicach przy ul. Osiedlowej 9, 32-082 Karniowice. dz. 109/176, ob. Karniowice, gm.Zabierzów

INWESTOR: Małopolski Osrodek Doradztwa Rolniczego ul. Ośiedlowa 9 , 32-082 Karniowice

FAZA: PROJEKT BUDOWLANO-WYKONAWCZY

BRANŻA: ARCHITEKTURA

ZESPÓŁ PROJEKTOWY / PROJEKTANT: arch, Andrzej Libera W/26/2015

NAZWA RYSUNKU: ZESTAWIENIE - BRAMA PRZESUWNA B1

| SKALA | NAZWA RYSUNKU | REWIZJA |
|---|---|---|
| 1/50 | AZ - 01 | 0 |

| NR PROJEKTU | DATA |
|---|---|
| P_2021_01 | 03.2021 |

architectures
andrzej libera
Rzeczna 7 25-039 Kielce
534 865 359 nip:9591952405

# ZESTAWIENIE BRAM

## BRAMA B1

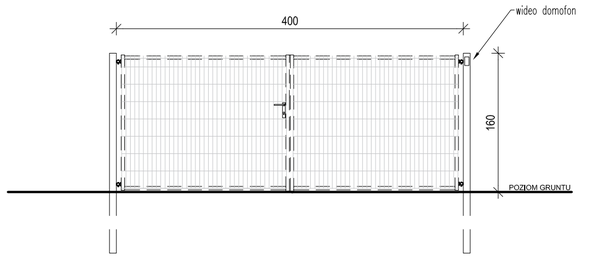


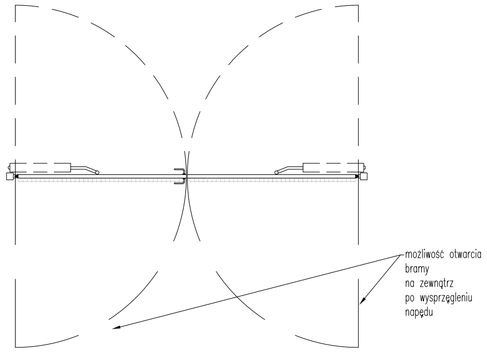


SZTUK: 1

- konstrukcja bram wykonana z profili stalowych 80x40mm ocynkowanych ogniowo, malowane proszkowo
- kolor RAL 7016 – wersja matowa
- słupki wykonane z profili stalowych zamkniętych 120x120 m
- słupki należy wyposażyć w daszki lub kapsle z tworzywa sztucznego zabezpieczający górny otwór przed opadami atmosferycznymi
- wypełnienie z paneli ogrodzeniowych – 2d z drutu o średnicy 2x6mm w poziomie i 5mm w pionie , ocynkowanych ogniowo i malowanych proszkowo w kolorze RAL 7016
- wyposażenie – rygiel, klamkę, ograniczniki ruchu, fotokomórki.
- napęd wewnętrzny z możliwością wysprzęglenia i otwarcia bramy na zewnątrz

## BRAMA B3

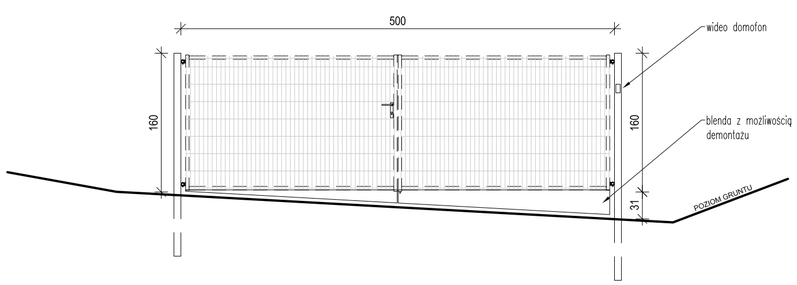


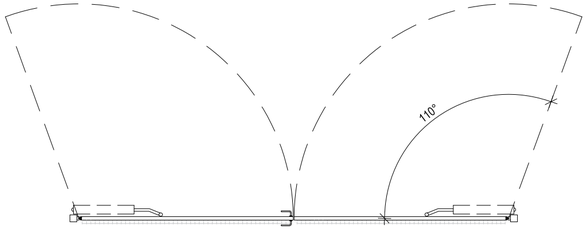


SZTUK: 1

- konstrukcja bram wykonana z profili stalowych 80x40mm ocynkowanych ogniowo, malowane proszkowo
- kolor RAL 7016 – wersja matowa
- słupki wykonane z profili stalowych zamkniętych 120x120 m
- słupki należy wyposażyć w daszki lub kapsle z tworzywa sztucznego zabezpieczający górny otwór przed opadami atmosferycznymi
- wypełnienie z paneli ogrodzeniowych – 2d z drutu o średnicy 2x6mm w poziomie i 5mm w pionie , ocynkowanych ogniowo i malowanych proszkowo w kolorze RAL 7016
- wyposażenie – rygiel, klamkę, ograniczniki ruchu, fotokomórki.
- kąt otwarcia bramy min. 110 stopni

## FURTKA F1

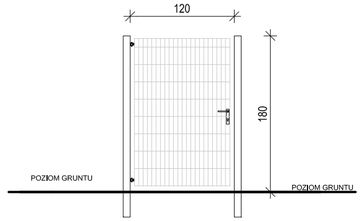


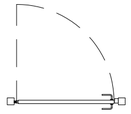

SZTUK: 2

- konstrukcja furtki wykonqną z profili stalowych 60x40mm ocynkowanych ogniowo, malowane proszkowo
- kolor RAL 7016 – wersja matowa
- słupki wykonane z profili stalowych zamkniętych 80x80 mm
- słupki należy wyposażyć w daszki lub kapsle z tworzywa sztucznego zabezpieczający górny otwór przed opadami atmosferycznymi
- wypełnienie z paneli ogrodzeniowych – 2d z drutu o średnicy 2x6mm w poziomie i 5mm w pionie , ocynkowanych ogniowo i malowanych proszkowo w kolorze RAL 7016
- wyposażenie – rygiel, klamkę i szyld ze stali nierdzewnej
- ogranicznik ruchu,
- zamek z wkładką patentową

NAZWA INWESTYCJI: Projekt remontu ogrodzenia wraz zwymianą bram Małopolskiego Ośrodka Doradztwa rolniczego w Karniowicach przy ul. Osiedlowej 9 w K a r n i o w i c a c h . dz. 109/176, ob. Karniowice, gm. Zabierzów

ADRES: Małopolskiego Ośrodka Doradztwa rolniczego w Karniowicach przy ul. Osiedlowej 9, 32-082 K a r n i o w i c e . dz. 109/176, ob. Karniowice, gm.Zabierzów

INWESTOR: Małopolski Osrodek Doradztwa Rolniczego ul. Osiedlowa 9 , 32-082 Karniowice

FAZA: PROJEKT BUDOWLANO-WYKONAWCZY

BRANŻA: A R C H I T E K T U R A

ZESPÓŁ PROJEKTOWY / PROJEKTANT: arch. Andrzej Libera W/26/2015

NAZWA RYSUNKU: ZESTAWIENIE - BRAMY

SKALA: 1/50

NAZWA RYSUNKU: AZ - 02

REWIZJA: 0

NR PROJEKTU: P_2021_01

DATA: 03.2021

a r c h i t e c t u r e s
a n d r z e J L i b e r a
Rzeczna 7 25-039 Kielce
534 865 359 nip:9591952405

# ZESTAWIENIE – SZLABAN

## SZLABAN SZ1

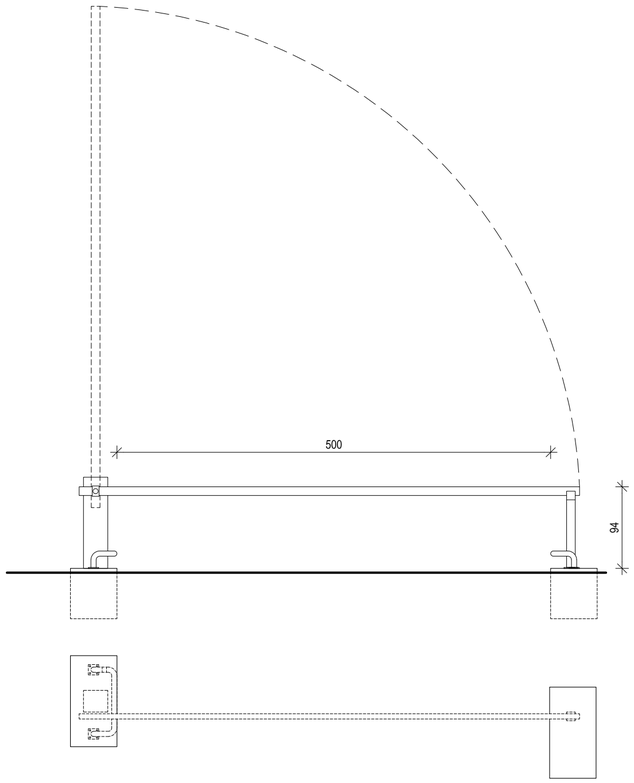


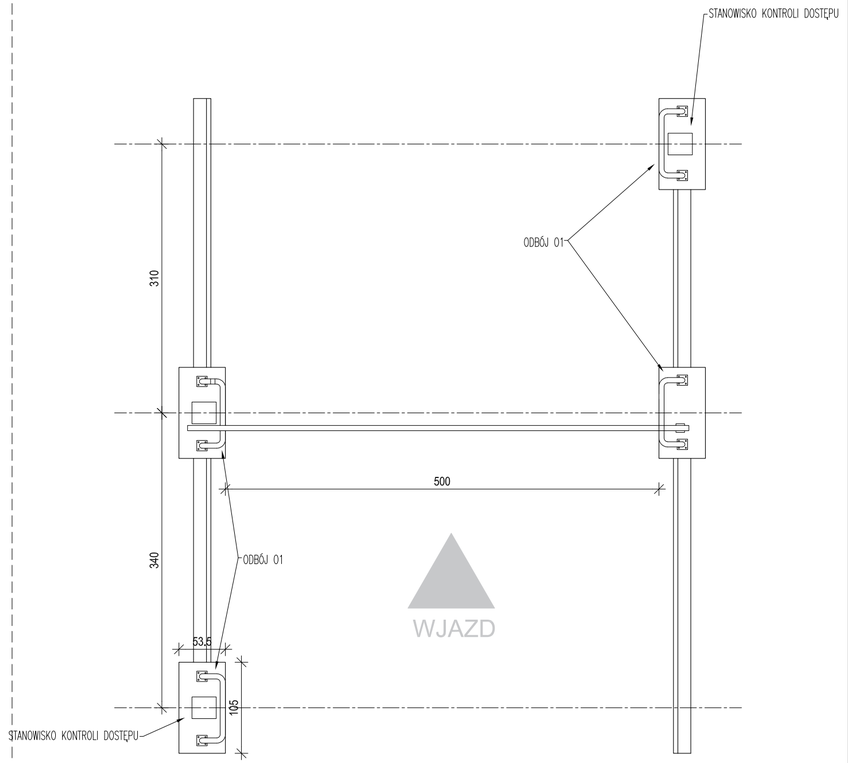


SZTUK: 1

SZLABAN S1
- szerokość przejazdu 500cm
- szlaban automatyczny
- ramię aluminiowe zabezpieczone powłoką lakierowaną oraz wyposażona w taśmy, oraz podporę
- obudowa mechanizmu stalowa, zabezpieczeona antykorozyjnie
- mechanizm oparty na pompie hydraulicznej napędzanej silnikiem elektrycznym, sprężyny równoważacej
- możliwość odblokowania i ręcznego poruszania ramieniem
- dwa stanowiska z wideodomofonem, oraz panelem umożliwiającym otwieranie szlabanu przy pomocy karty magnetycznej
- wszystkie elementy szlabanu należy zabezpieczyć odbojami stalowymi
-

## ODBÓJ 01

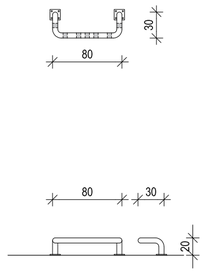


SZTUK: 4

odbój stalowy U2
wysokość 30cm
wymiary 30x50cm
z rur stalowych o średnich 60mm
- ocynkowane ogniowo
- lakierowany proszkowo w kolorze zółtym RAL 1023
- wyposazony w pasy z folii odblaskowej
- mocowany do podłoża

- obżerze z krawężnika betonowego 100x30x20

NAZWA INWESTYCJI: Projekt remontu ogrodzenia wraz zwymianą bram Małopolskiego Ośrodka Doradztwa rolniczego w Karniowicach przy ul. Osiedlowej 9 w Karniowicach, dz. 109/176, ob. Karniowice, gm. Zabierzów

ADRES: Małopolskiego Ośrodka Doradztwa rolnIczego w Karniowicach przy ul. Osiedlowej 9, 32-082 Karniowice. dz. 109/176, ob. Karniowice, gm.Zabierzów

INWESTOR: Małopolski Osrodek Doradztwa Rolniczego ul. Ośiedlowa 9 , 32-082 Karniowice

FAZA: PROJEKT BUDOWLANO-WYKONAWCZY

BRANŻA: ARCHITEKTURA

ZESPÓŁ PROJEKTOWY / PROJEKTANT: arch. Andrzej Libera W/26/2015

NAZWA RYSUNKU: ZESTAWIENIE - SZLABAN

| SKALA | NAZWA RYSUNKU | REWIZJA |
|---|---|---|
| 1/50 | AZ - 03 | 0 |

| NR PROJEKTU | DATA |
|---|---|
| P_2021_01 | 03.2021 |

architectures
andrzej libera
Rzeczna 7
25-039 Kielce
534 865 359
nip:9591952405

# ZESTAWIENIE BALUSTRAD ZEWNĘTRZNYCH

## BALUSTRADA BZ1

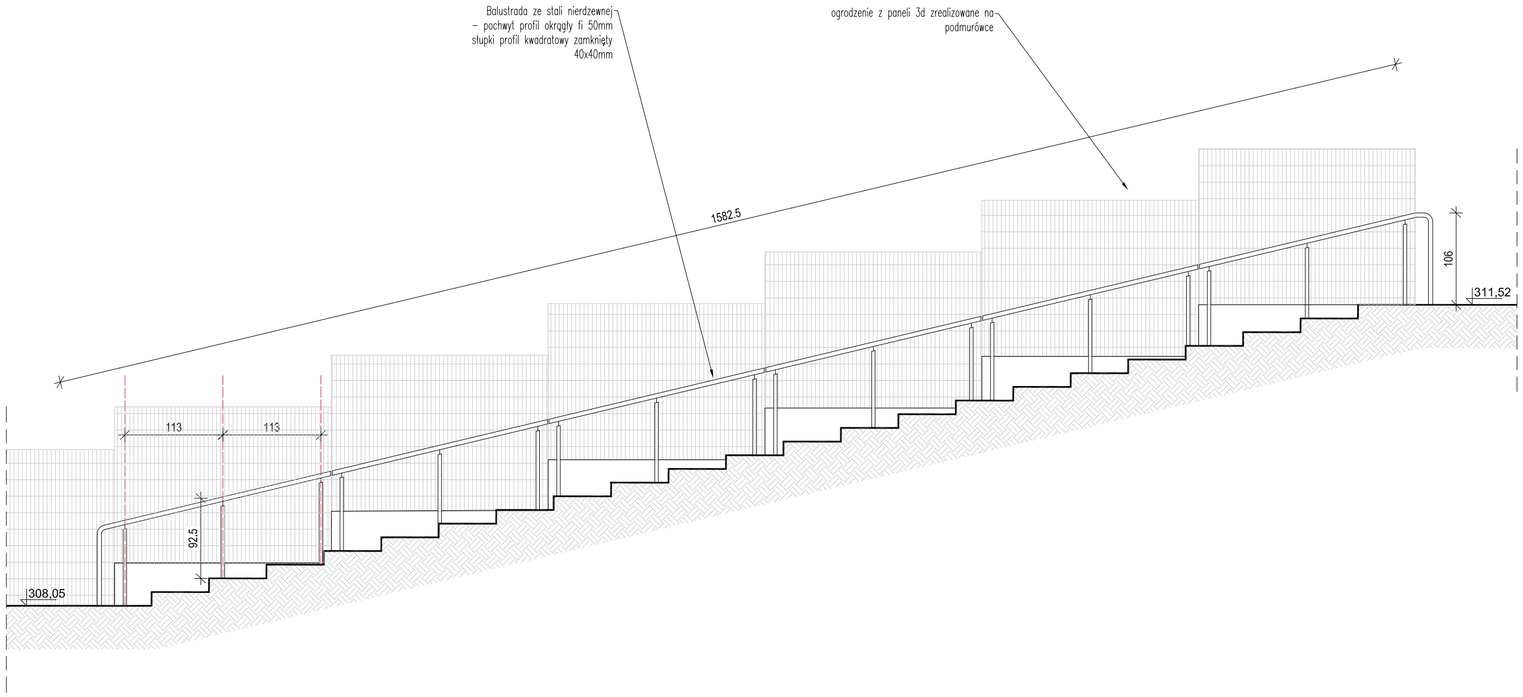


SZTUK: 1 komplet

UWAGI:
- balustrada ze stali nierdzewnej
- pochwyt wykonany z profili orkqgłoch fi 50mm, łqczonych między sobq poprzez spawania lub skręcanie w celu zapewnienia ciqgłości pochwytu
- słupki z profili kwadratowych zamkniętych 40x40mm zwężone poniżej pochwytu
- balustrada mocowana do podłoża ( przykręcana lub kotwiona na zaprawie)

NAZWA INWESTYCJI: Projekt remontu ogrodzenia wraz zwymianą bram Małopolskiego Ośrodka Doradztwa rolniczego w Karniowicach przy ul. Osiedlowej 9 w Karniowicach. dz. 109/176, ob. Karniowice, gm. Zabierzów

ADRES: Małopolskiego Ośrodka Doradztwa rolnlczego w Karniowicach przy ul. Osiedlowej 9, 32-082 Karniowice. dz. 109/176, ob. Karniowice, gm.Zabierzów

INWESTOR: Małopolski Osrodek Doradztwa Rolniczego ul. Ośiedlowa 9 , 32-082 Karniowice

FAZA: PROJEKT BUDOWLANO-WYKONAWCZY

BRANŻA: A R C H I T E K T U R A

ZESPÓŁ PROJEKTOWY / PROJEKTANT: arch. Andrzej Libera W/26/2015

NAZWA RYSUNKU: ZESTAWIENIE BALUSTRAD

| SKALA | NAZWA RYSUNKU | REWIZJA |
|---|---|---|
| 1/50 | AZ - 04 | 0 |

| NR PROJEKTU | DATA |
|---|---|
| P_2021_01 | 03.2021 |


a r c h i t e c t u r e s
a n d r z e j l i b e r a
Rzeczna 7 25-039 Kielce
534 865 359 nip:9591952405

OGRODZENIE

ROZWINIĘCIE CAŁOŚCI OGRODZENIA

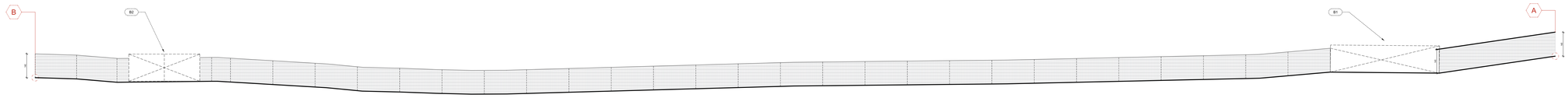


1 OGRODZENIE - ROZWINIĘCIE - ODCINEK A - B

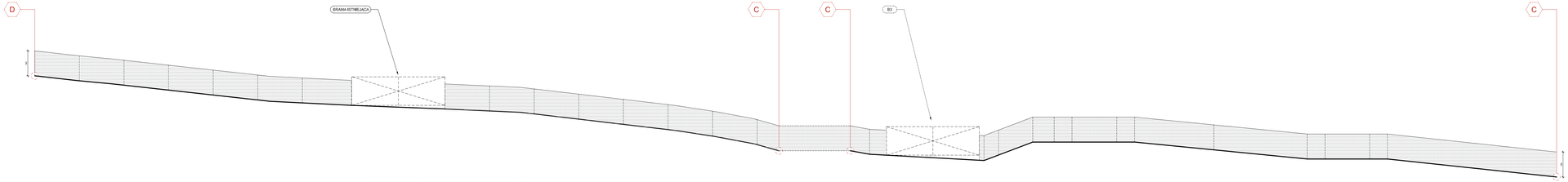


2 OGRODZENIE - ROZWINIĘCIE - ODCINEK B - C




3 OGRODZENIE - ROZWINIĘCIE - ODCINEK D - E

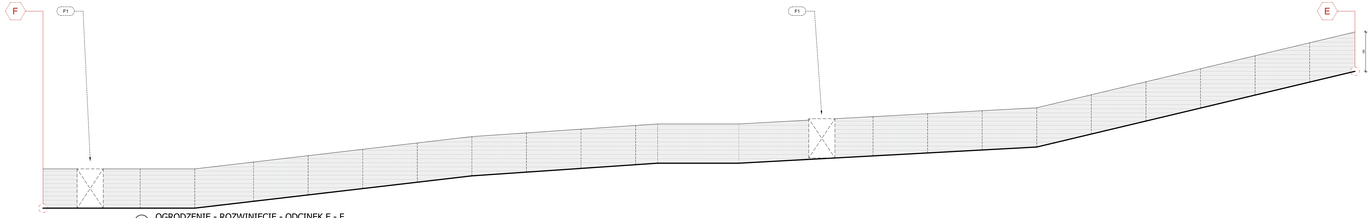


4 OGRODZENIE - ROZWINIĘCIE - ODCINEK E - F

UWAGI:
- RYSUNEK ROZWINIĘCIA NIE WSKAZUJE PODZIELU OGRODZENIA NA PANELE
- ROZWINIĘCIE NA NA CELU ZILUSTROWANIE UKSZTAŁTOWANIA TERENU I POZYCJĘ ELEMEN
- WYSOKOŚĆ OGRODZENIA
  - 140 cm NA ODCINKACH A DO E,
  - 180 cm NA ODCINKU E-F

| | |
|---|---|
| NAZWA INWESTYCJI | Projekt remontu ogrodzenia wraz zwymianą bram Małopolskiego Ośrodka Doradztwa rolniczego w Karniowicach przy ul. Osiedlowej 9 w Karniowicach, dz. 109/176, ob. Karniowice, gm. Zabierzów |
| ADRES | Małopolskiego Ośrodka Doradztwa rolniczego w Karniowicach przy ul. Osiedlowej 9, 32-082 Karniowice, dz. 109/176, ob. Karniowice, gm.Zabierzów |
| INWESTOR | Małopolski Ośrodek Doradztwa Rolniczego ul. Osiedlowa 9 , 32-082 Karniowice |
| FAZA | PROJEKT BUDOWLANO-WYKONAWCZY |
| BRANŻA | A R C H I T E K T U R A |
| ZESPÓŁ PROJEKTOWY | arch. |
| PROJEKTANT | Andrzej Libera W/26/2015 |
| NAZWA RYSUNKU | OGRODZENIE - ROZWINIĘCIE |
| SKALA | 1/100 |
| NAZWA RYSUNKU | AZ - 06 |
| REWIZJA | 0 |
| NR PROJEKTU | P_2021_01 |
| DATA | 03.2021 |


architectures
andrzej libera
Rzeczna 7
25-039 Kielce
534 865 359
nip:9591952405